暖通
给排水
工艺
自控
建筑
结构
电气
通讯

广东省施工图数字化审查专用

出图　设计单位：中国市政工程东北设计研究总院有限公司
2024年03月13日确认图纸

审图　机构名称：深圳市精鼎建筑工程咨询有限公司
机构类别：一类　认定书编号：19014
业务范围：一类 房屋建筑（含超限高层）工程;一类 市政基础设施（给水、排水、道路、桥梁、隧道、公共交通、轨道交通、风景园林）工程
有效期至：2026年09月19日
2024年03月14日完成审查

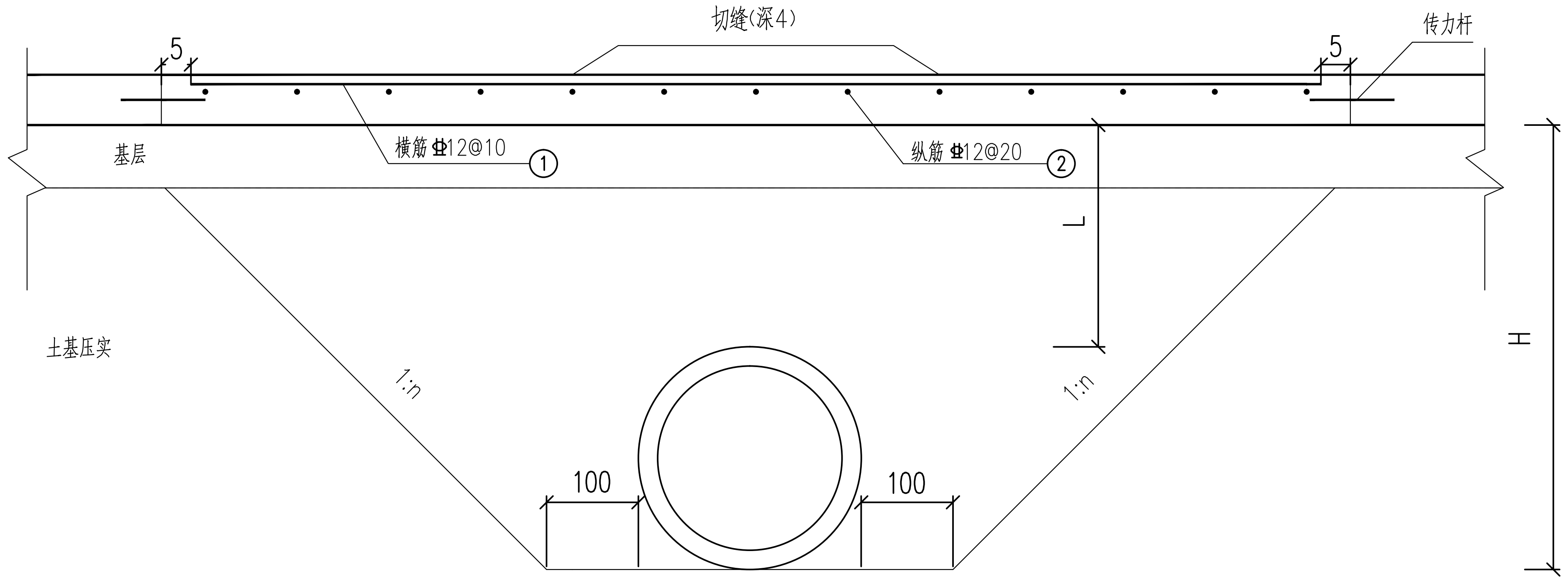
切缝(深4)
传力杆
5
5
基层
横筋 Φ12@10 ①
纵筋 Φ12@20 ②
L
H
土基压实
1:n
1:n
100
100

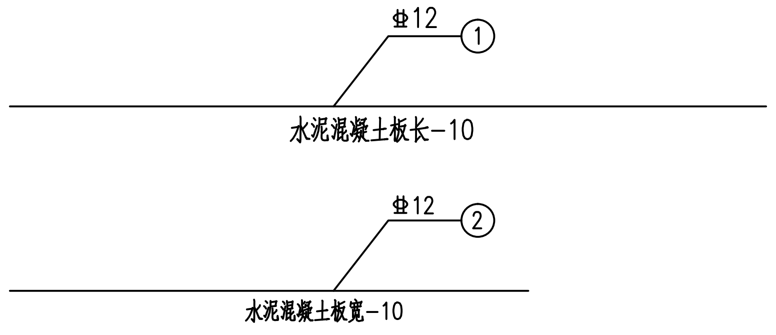
Φ12 ①
水泥混凝土板长−10
Φ12 ②
水泥混凝土板宽−10

管状构造物处的面层配筋

(L≤120)

说明：

1、本图尺寸单位除钢筋直径为毫米，其余均以厘米计。
2、H为面层底面到构造物底面的距离，L为面层底面到构造物顶面的距离。
3、钢筋网应设在距面层顶面1/4—1/3厚度处。
4、仅在城市道路水泥混凝土面层中设置钢筋网，巷道不设置钢筋网。
5、本图未示意出路面沥青加铺层。
6、基坑开挖坡率n以结构支护图纸为准。
7、本图适用于开挖宽度≥1m时。

中国市政工程东北设计研究总院有限公司
出图专用章
证书编号：2200389
吉林省住房和城乡建设厅核准

| 中国市政工程东北设计研究总院有限公司 | | | | | | 建设单位 | 东莞市水务集团供水有限公司 | | | | | |
|---|---|---|---|---|---|---|---|---|---|---|---|---|
| | | | | | | 工程名称 | 东莞市供水设施更新改造项目-东莞市供水管网更新改造二期工程（虎门标段） | | | | | |
| 审定 | 龙兵 | 龙兵 | 校核 | 曹哲 | 曹哲 | 子项名称 | 东风社区 | | | | | |
| 审核 | 龙兵 | 龙兵 | 设计 | 张景周 | 张景周 | 管状构造物处的面层配筋 | | | | | | |
| 项目负责人 | 袁琳 | 袁琳 | 制图 | 张景周 | 张景周 | 阶段 | 施工图 | 专业 | 道路 | 比例 | | |
| 专业负责人 | 卢志锦 | 卢志锦 | 日期 | 2023.12 | 图号 | HM-DF-DL-15 | | 工程编号 | DG2023P021S | 版次 | A | |